Zuwiderhandlungen verpflichten zum Schadenersatz. Alle Rechte für den Fall der Patent-, Gebrauchsmuster- oder Geschmacksmustereintragung vorbehalten.

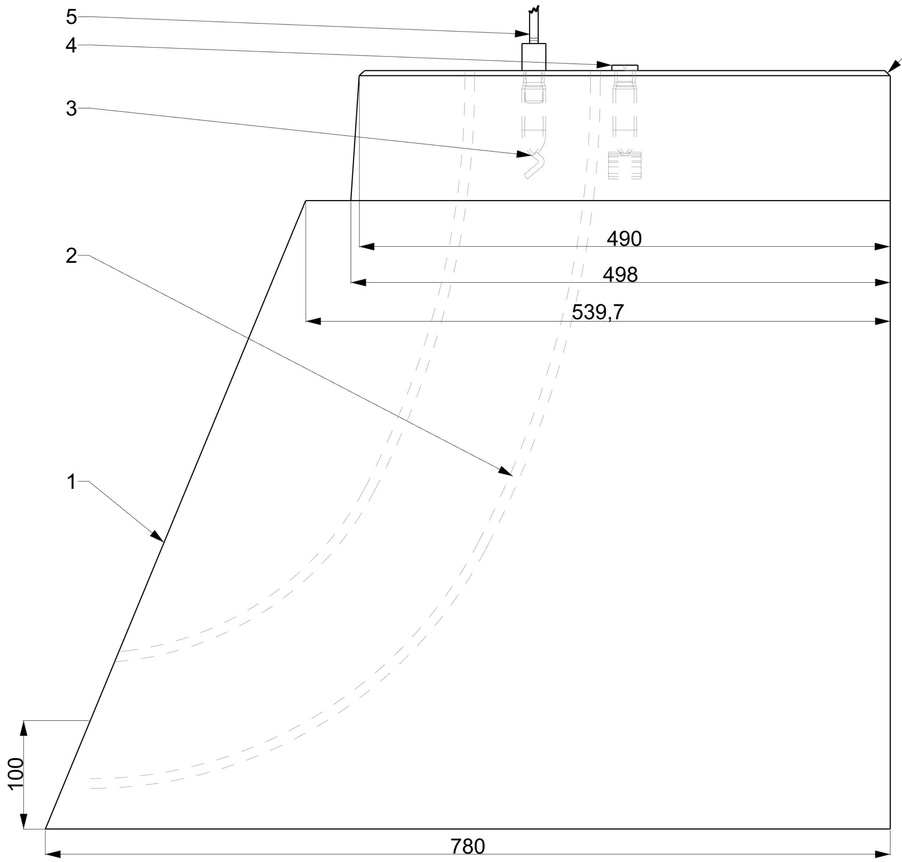

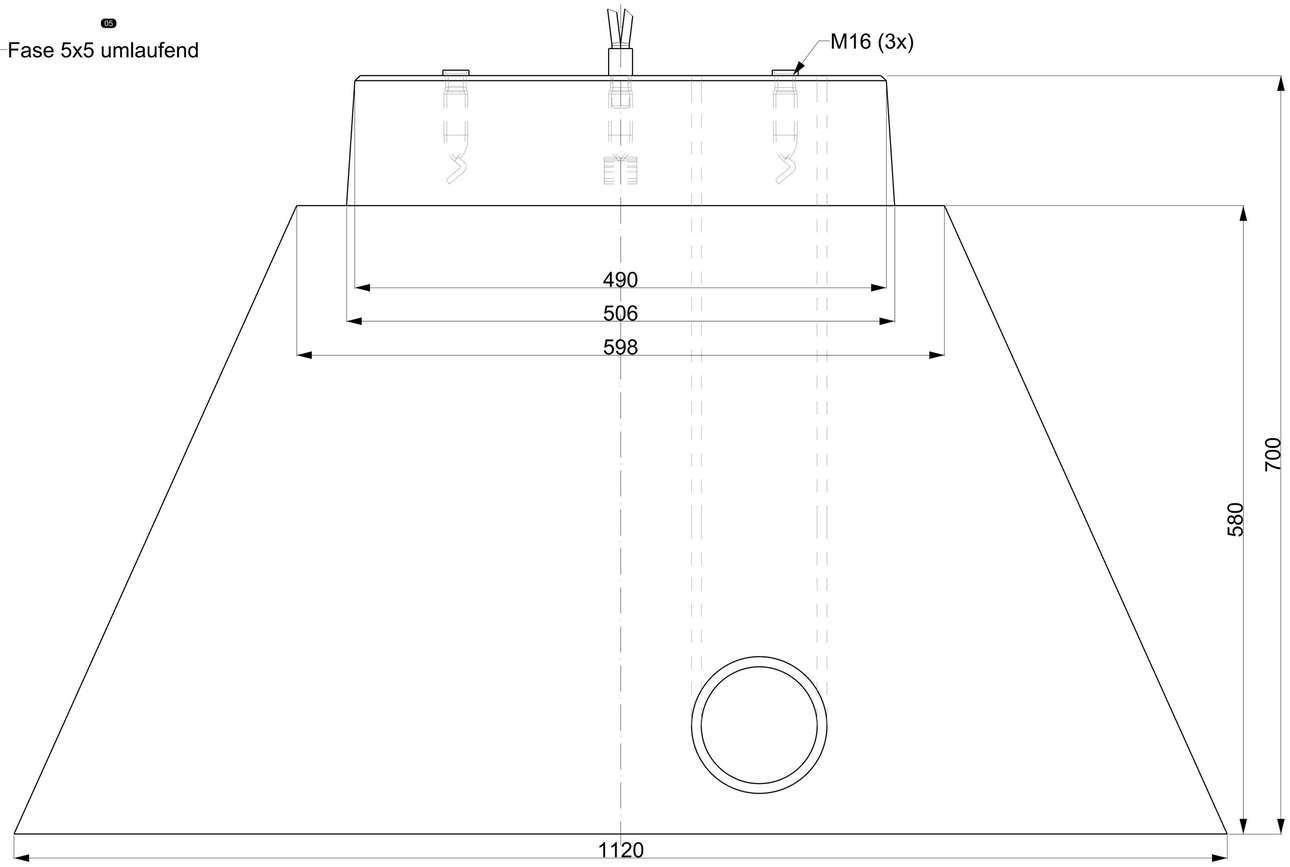

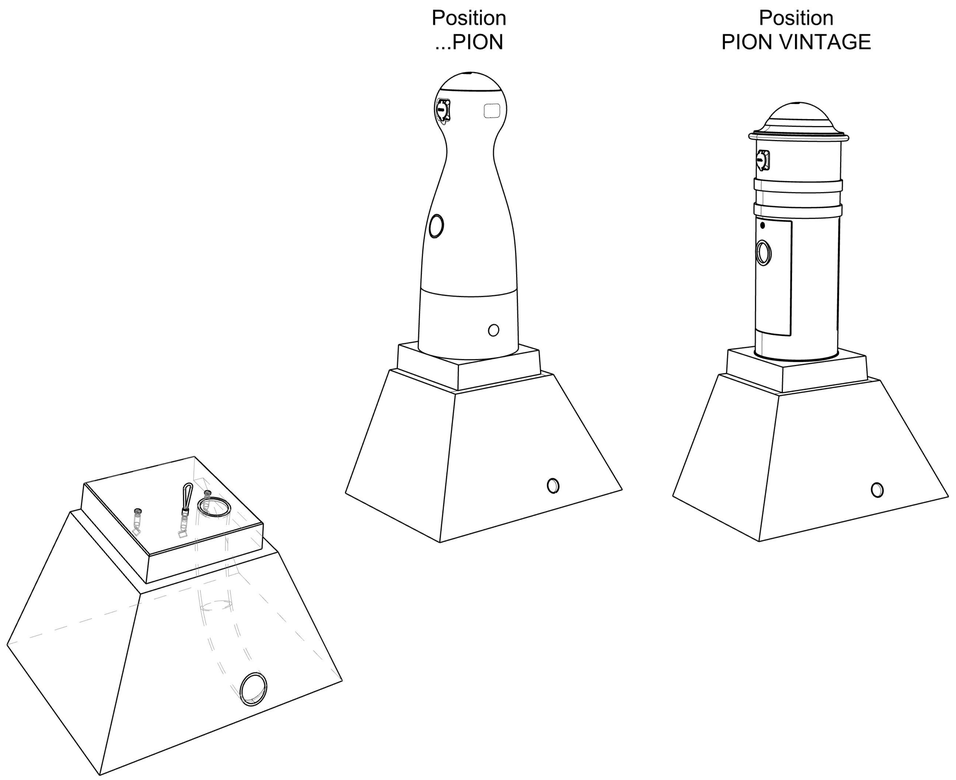

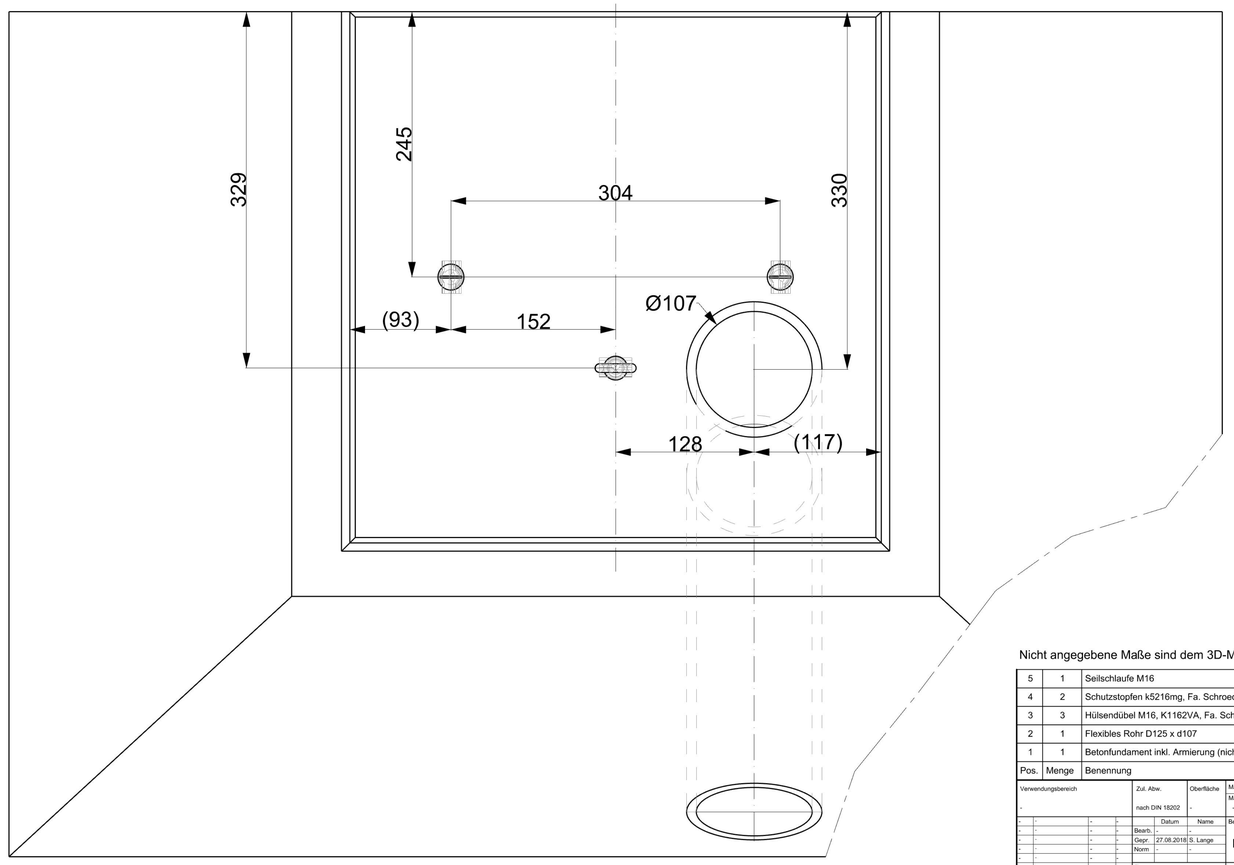

Nicht angegebene Maße sind dem 3D-Modell zu entnehmen.

Pos.	Menge	Benennung	Werkstoff	Bemerkung
5	1	Seilschlaufe M16	-	Traglast mind. 1 t
4	2	Schutzstopfen k5216mg, Fa. Schroeder	Kunststoff	Alternativer Hersteller zulässig
3	3	Hülsendübel M16, K1162VA, Fa. Schroeder	Edelstahl	Alternativer Hersteller zulässig
2	1	Flexibles Rohr D125 x d107	Kunststoff	Z. B. Fränksche Rohrw. Art.-Nr. 190801 25
1	1	Betonfundament inkl. Armierung (nicht dargestellt)	C40/50	Bewehrung nach Vorgabe Statik

Verwendungsbereich: -	Zul. Abw.: nach DIN 18202	Oberfläche: -	Maßstab 1:2	Gewicht ca. 820 kg	Material: -
			Benennung: Einzelfundament		
			Zeichnungsnummer: G0002_1_A0_05		Blatt 1 / 1 Blätter
			Firma: PION Technology AG		Ersetzt durch: - / Ersetzt für: -

Index	Änderung	Datum	Name
05	Betonwerkstoff mod.	15.07.21	SL
05	Rohr mod.; Fasen hinzu	15.07.21	SL

Bearb.	-	-	
Gepr.	27.08.2018	S. Lange	
Norm	-	-	

Ursprung: -

A0

Weitergabe sowie Vervielfältigung dieses Dokuments, Verwertung und Mitteilung seines Inhalts sind ohne ausdrückliche Genehmigung untersagt.