Zuwiderhandlungen verpflichten zum Schadensersatz. Alle Rechte für den Fall der Patent-, Gebrauchsmuster- oder Geschmacksmustererteilung vorbehalten.

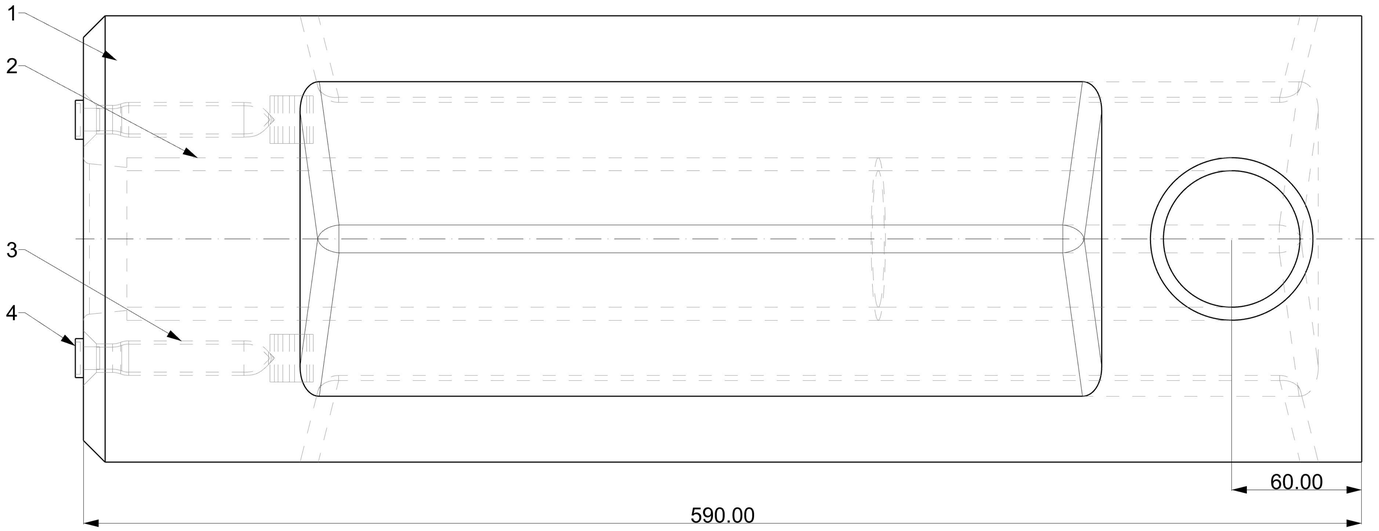

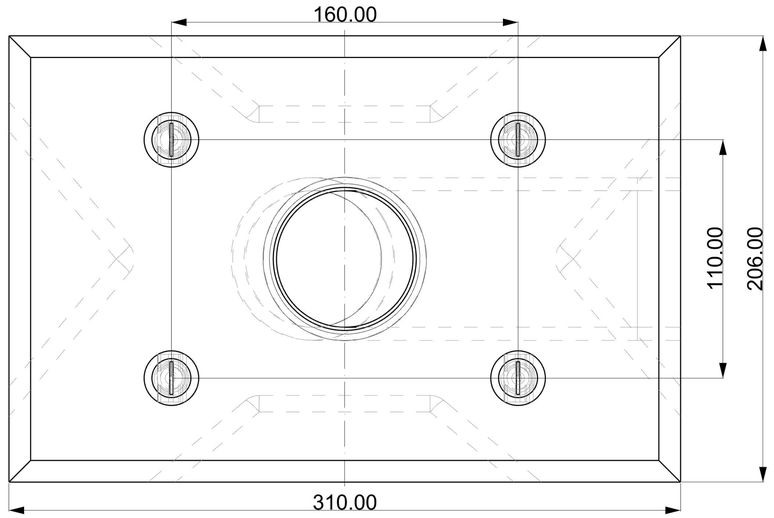

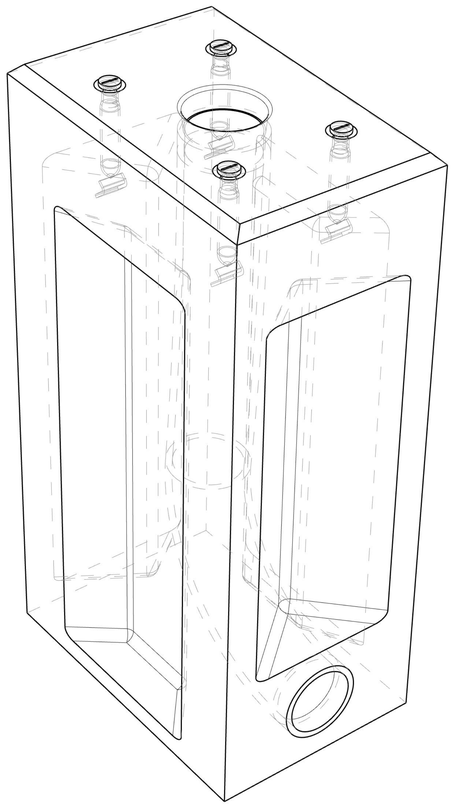

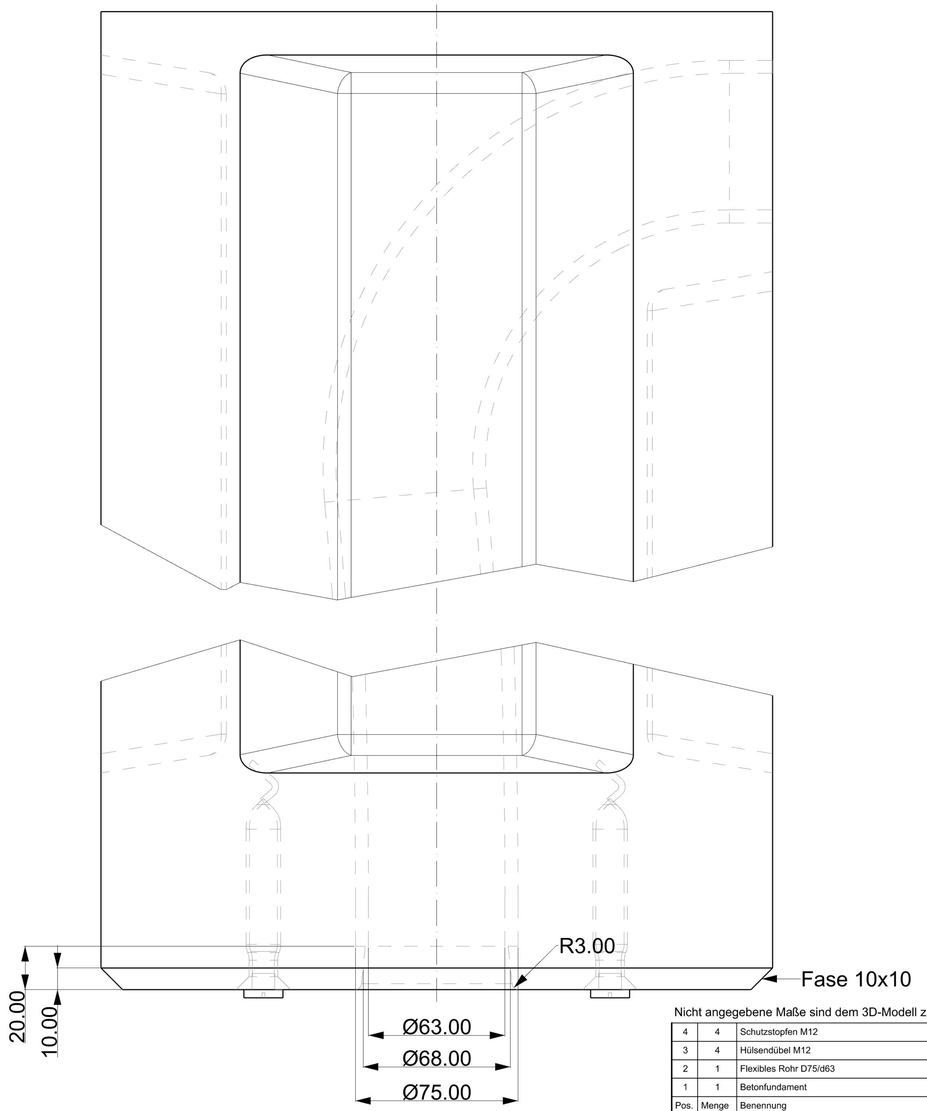

Nicht angegebene Maße sind dem 3D-Modell zu entnehmen.

Pos.	Menge	Benennung	Werkstoff	Bemerkung
4	4	Schutzstopfen M12	Kunststoff	-
3	4	Hülsendübel M12	Edelstahl	-
2	1	Flexibles Rohr D75/d63	Kunststoff	z. B. Art.Nr. 19080075 (Fränkische Rohrwerke)
1	1	Betonfundament	C35/45	-

Verwendungsbereich: -	Zul. Abw.: nach DIN 18202	Oberfläche: -	Maßstab 1:1	Gewicht ca. 60 kg	Material: -
		Datum	Name	Benennung	
	Bearb.	-	-	Stelenfundament	
	Gepr.	08.03.2021	S. Lange		
	Norm	-	-		
	Firma: PION Technology AG			Zeichnungsnummer: G0015_A0__0B	Blatt: 1 / 1 Blätter
0B Überarbeitung 18.10.21 SL					
0A Zur Anfrage 08.03.21 SL					
Index	Änderung	Datum	Name	Ursprung: -	Ersatz für: - Ersetzt durch: -

Weitergabe sowie Vervielfältigung dieses Dokuments, Verwertung und Mitteilung seines Inhalts sind ohne ausdrückliche Genehmigung untersagt.